瑞迪國際股份有限公司
Radi International Corporation Ltd.

O系列 55吋

超薄型
全戶外電子看板

DIGITAL SIGNAGE KIOSK

自動感光

防塵

防水

IP66防塵防水

輕量化設備

內建風扇

厚度大幅降低！

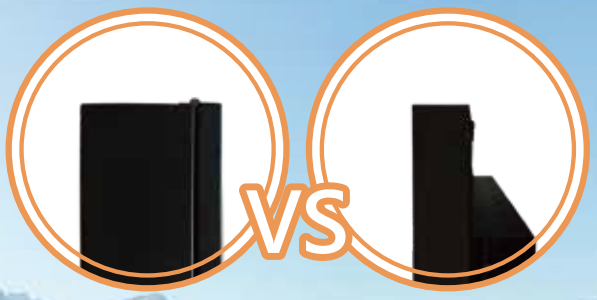

防水接頭

Radi

RADI CLOUD SYSTEM
瑞迪數位雲端管理系統

ALL IN ONE KIOSK
硬體整合服務

EQUIPMENT MANAGEMENT
設備管理

INTERACTIVE NAVIGATION
導覽設備

SYSTEM MANAGEMENT
系統管理

PROGRAM MANAGEMENT
節目管理

O系列 超薄型全戶外 數位看板 DIGITAL SIGNAGE KIOSK 55吋

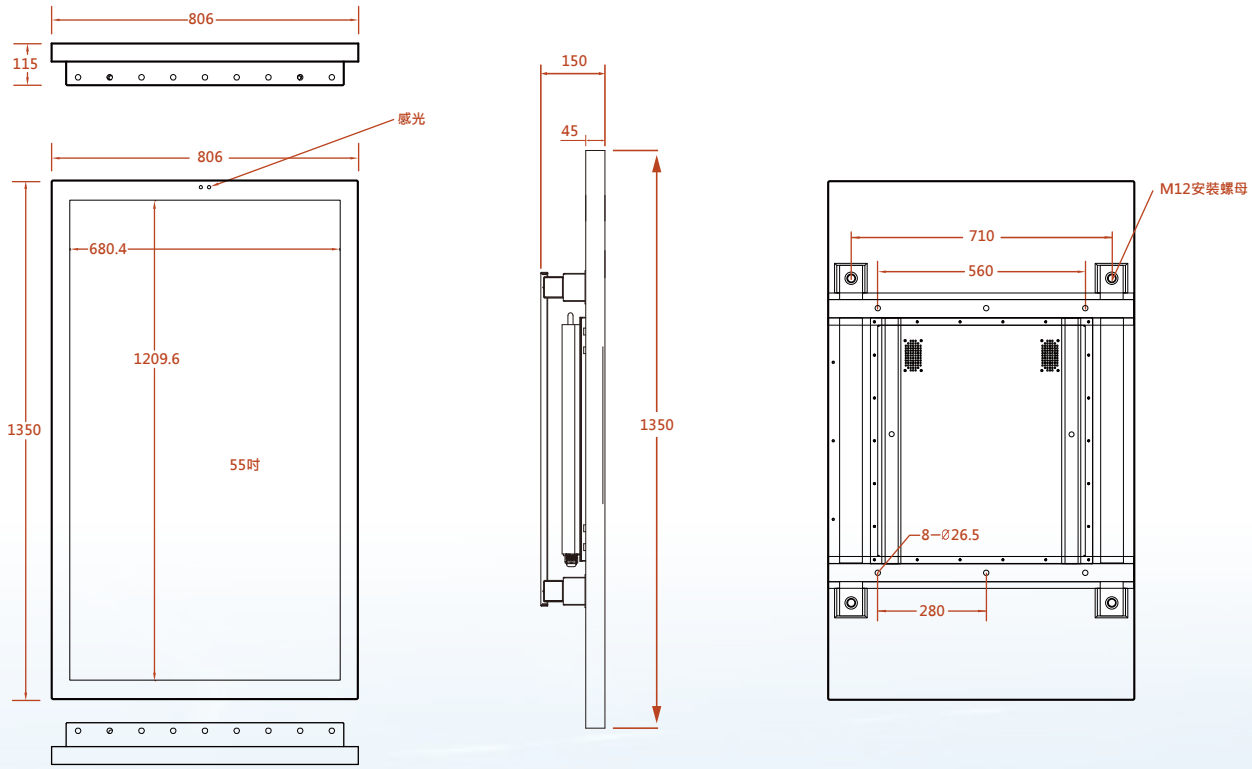

面板尺寸	55″
解析度	1920 x 1080 pixel
顯示面積	1209.6 x 680.4 mm
外觀尺寸	1350 x 806 x 115 mm
對比度	1300 : 1
亮度	2500 cd/㎡
處理器	ARM Cortex 四核心
記憶體	DDR-III 2GB
儲存容量	內建8G (可擴充)
功能	雲端播放管理系統
輸入訊號	USB *1、HDMI *1、VGA *1
音源訊號	Audio output
背光光源	LED
工作溫度	-40℃ ~ 85℃
存放溫度	-20℃ ~60℃
工作濕度	5% ~ 90%
輸入電壓	220 V
使用功率	300 W
待機功率	≦1 W
亮度控制	自動感光系統
溫度控制	自動感溫 無級調速智能風扇
訊號下載模式	RJ45 / USB
聲音	左右聲道 10w x 2
圖片支援格式	JPG / JPEG / PNG / BMP
聲音支援格式	MP3 / MP4 ...
影片支援格式	MOV/ MPEG-4 ...
檔案支援格式	WORD / EXCEL / PPT / PDF
重量	不含壁掛架 47 KG

*為提供最佳技術與服務，瑞迪國際保留設計與功能變動之權利。*產品功能及外觀以實物為準，若規格更正恕不另行通知。

瑞迪國際股份有限公司
Radi International Corporation Ltd. 管理處:+886-4-2262-9588 台中市南區工學二街18號之5
E-mail:service@radi.com.tw 商品諮詢專線:0800-789995
COPYRIGHT 2015 radi international corporation ltd . ALL RIGHTS RESERVE